ARCHITECTURE FOR DOGS

Mobile Home for Shiba

designer **TOYO ITO**
architecture for **SHIBA**

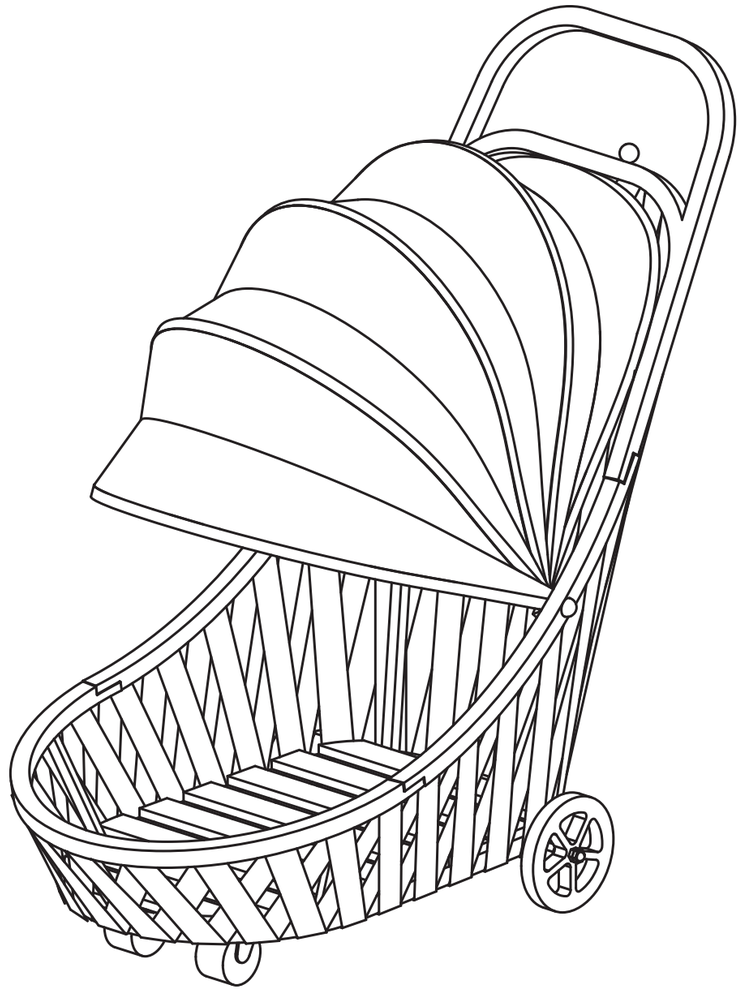

update 2012 / 11 / 15

组成部分：

scale = 1 : 10

框架和座子

A 框架 胶合板 t=24mm

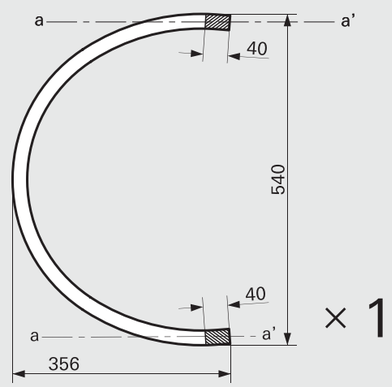

B 框架 胶合板 t=24mm

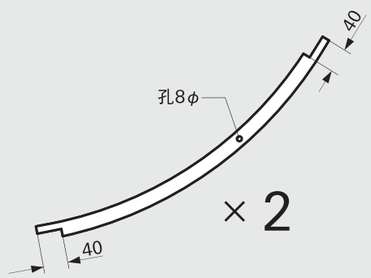

C 框架 胶合板 t=24mm

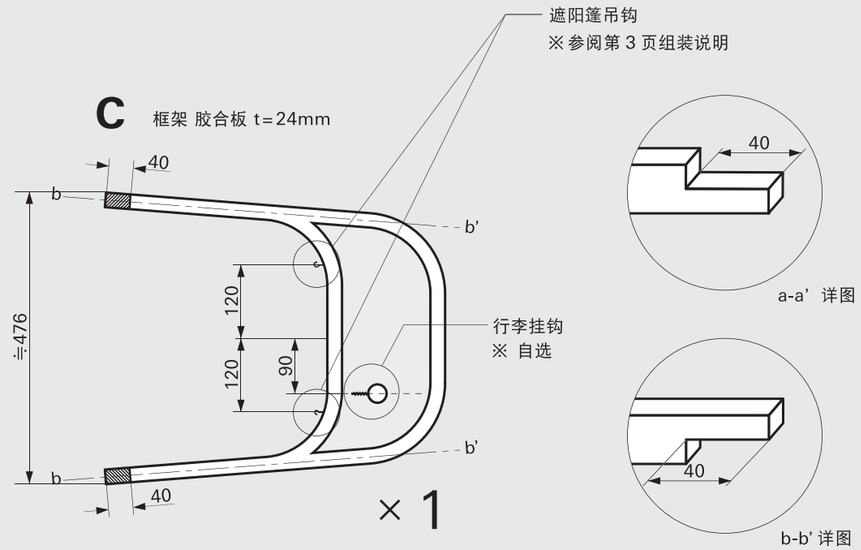

D 座 胶合板 t=24mm

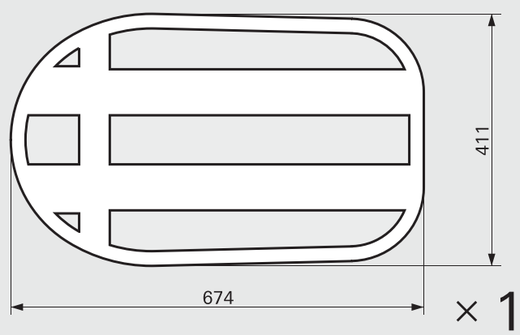

E 座 胶合板 t=12mm

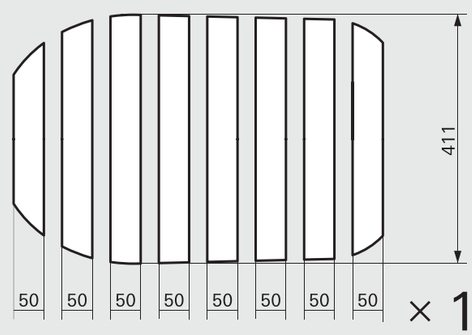

F 车轮木托 胶合板 t=12mm

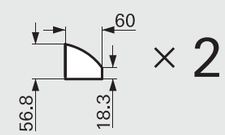

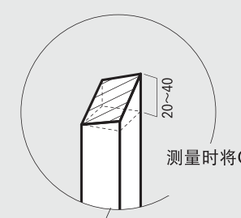

测量时将G/H/I木销的两端进行切割

G 高密度木销 19×19 mm

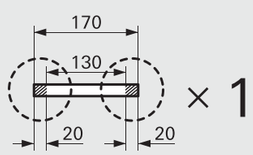

H 高密度木材销 19×19 mm

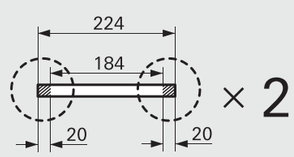

I 高密度木材销 19×19 mm

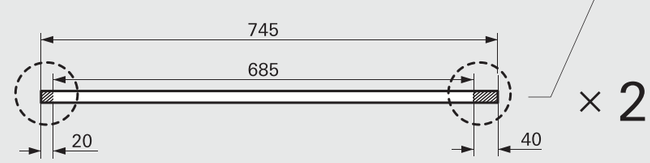

J 高强度胶带 宽 w40mm

材料：

胶合板 / w900×h1800mm・t=24mm　1 张
胶合板 / w900×h1800mm・t=12mm　1/2 张
方木 / 19×19mm・L900mm　2 根
行李挂钩的木装饰 / φ24mm ※选择
车轮 / φ150mm　2
脚轮 / φ70mm　2(限高=83mm)
镀铬金属挂钩
塑料盖　2
螺母　8
套抠螺丝 / M10・L480mm　1
木螺丝钉
钉
皮条(防水)/ w40mm　30M
挂钩　2个(为固定遮阳棚用)

工具：

钢丝锯(手锯)
钻
锉刀
剪子
锤子
尺子
胶水

尺寸：

w1073 × d540 × h1020 mm

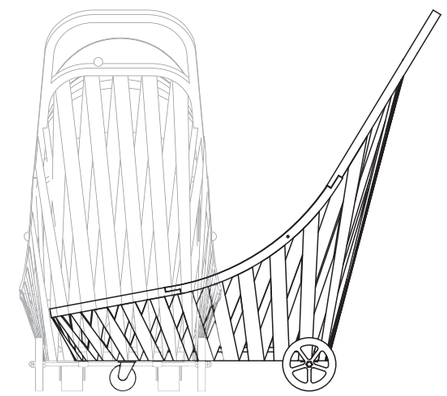

本项目为一个建筑项目，不适于13岁以下的儿童，否则须在监护人看管下使用。使用切割工具时请务必小心，整个操作过程中都必须佩戴防护眼镜和保护手套。所有度量单位均采用公制单位，所列木质材料仅供参考。

“狗狗屋”对制作过程中所发生的伤害及因建筑本身所造成的伤害概不负责，此外，若因材料存在缺陷或未达到预计结果时也不承担责任。

(c) “狗狗屋”，2012年，版权所有。

对本图纸的下载并不代表已将任何版权和所有权转让给买方，买方仅仅是获得了有限许可，即使用本图纸建造一间狗狗屋，且只可使用一次。

组成部分：

scale = 1 : 10

遮阳篷和座垫

K （遮阳篷）檐

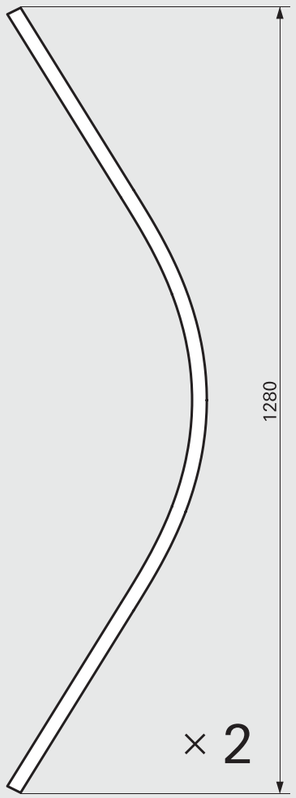

L 遮阳篷的布样

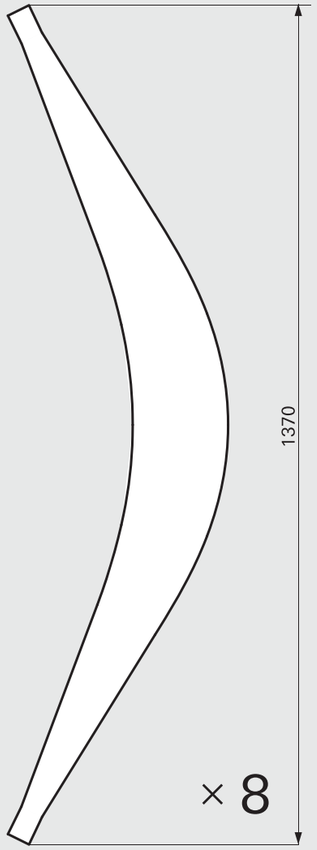

O 坐垫图样

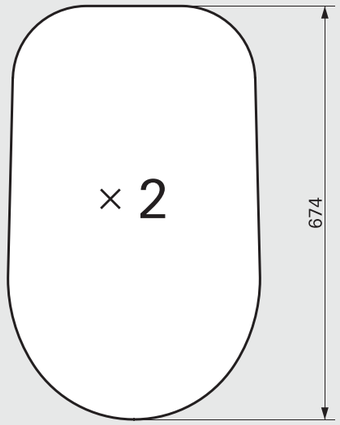

P 坐垫图样

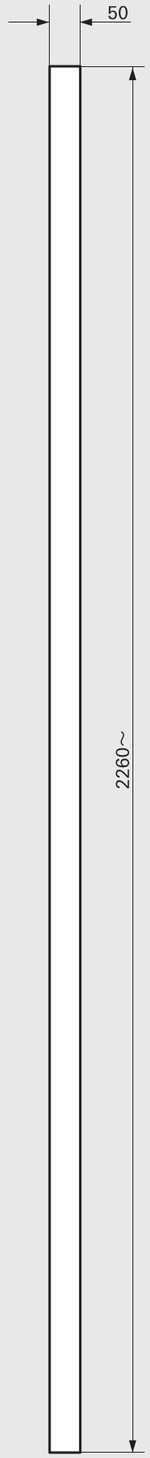

M 聚氯乙烯条宽 w15mm

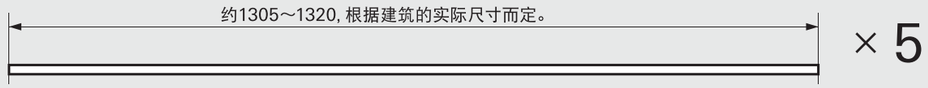

N 聚氯乙烯条宽 w10mm

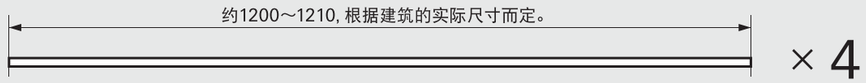

材料：

[遮阳篷]
防水布 / w1300mm　3M
聚氯乙烯条 t=2mm
绳子
缝纫线
扣眼 φ10mm　8
螺丝母　6
垫圈　6
塑料盖　4
螺丝钉 φ5mm

[坐垫]
布料
缝纫线
棉絮

工具：

尺子
铅笔
缝纫机
剪子
扣眼打孔机

本项目为一个建筑项目，不适于13岁以下的儿童，否则须在监护人看管下使用。使用切割工具时请务必小心，整个操作过程中都必须佩戴防护眼镜和保护手套。所有度量单位均采用公制单位，所列木质材料仅供参考。

“狗狗屋”对制作过程中所发生的伤害及因建筑本身所造成的伤害概不负责，此外，若因材料存在缺陷或未达到预计结果时也不承担责任。

(c) “狗狗屋”，2012年，版权所有。

对本图纸的下载并不代表已将任何版权和所有权转让给买方，买方仅仅是获得了有限许可，即使用本图纸建造一间狗狗屋，且只可使用一次。

组装说明:

[框架和座]

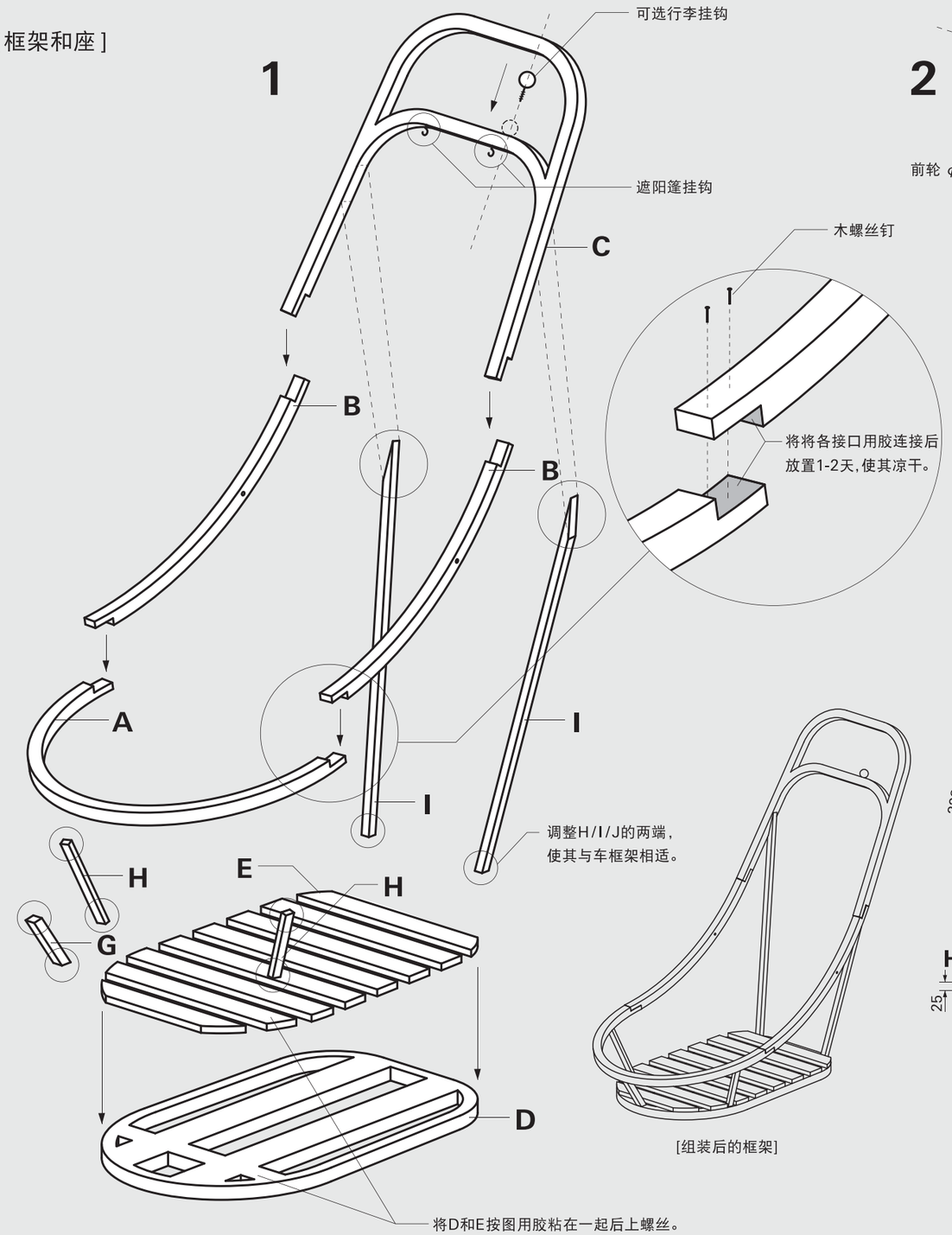

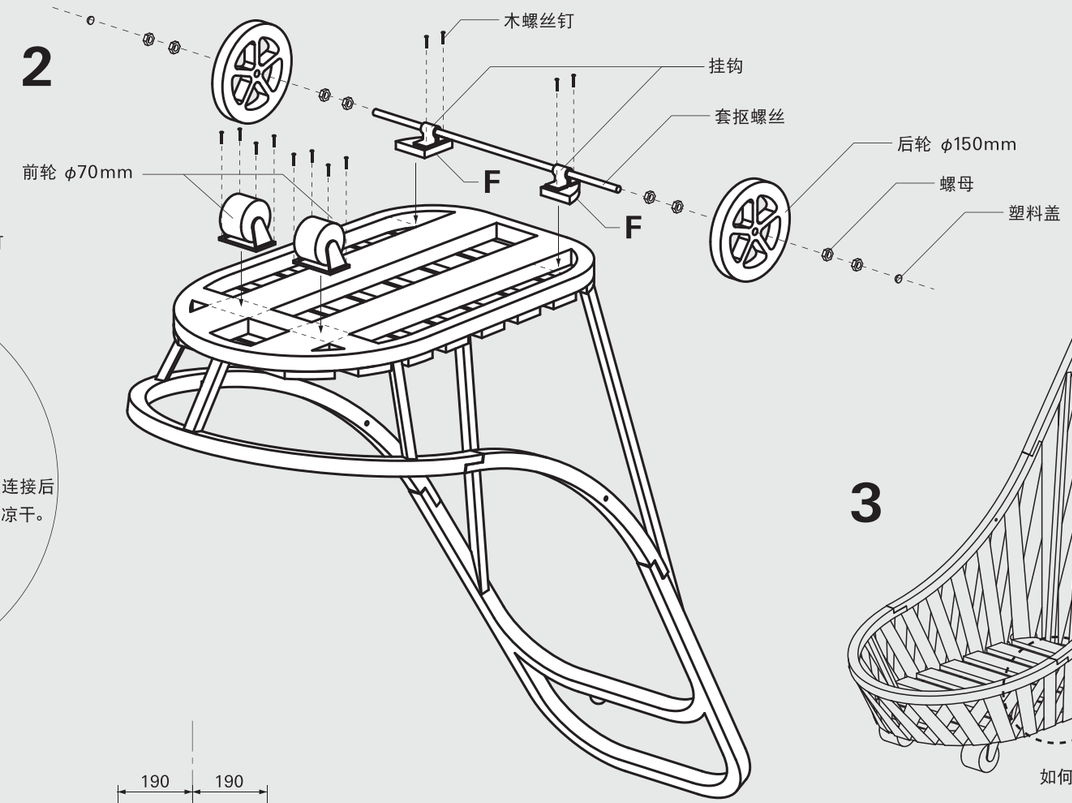

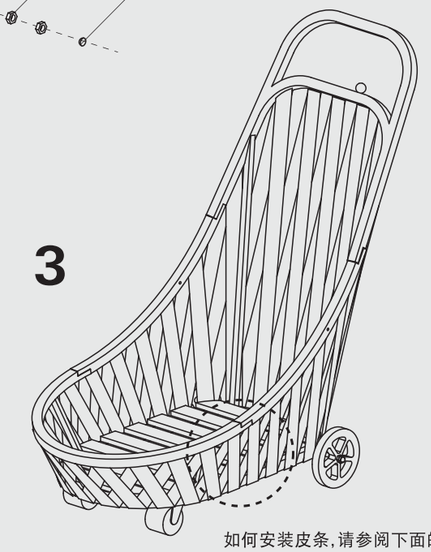

如何安装皮条,请参阅下面的图解。

[组装后的框架]

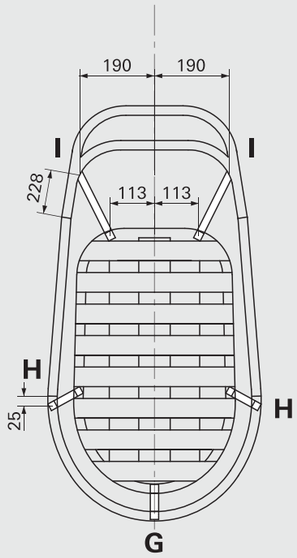

[G/H/I 定位图]

3-1

1 将皮条以66.3mm的间距系在底框上,
并将另一端固定于上边框上。
2 沿框架边缘将多余的部分切掉。
3 用钉固定皮条,边做边调整,
在木框上方上钉加固。

3-2

4 在第一层皮条上再交叉钉一层皮条。
5 沿第一层皮条的边缘将多余的部分切掉。

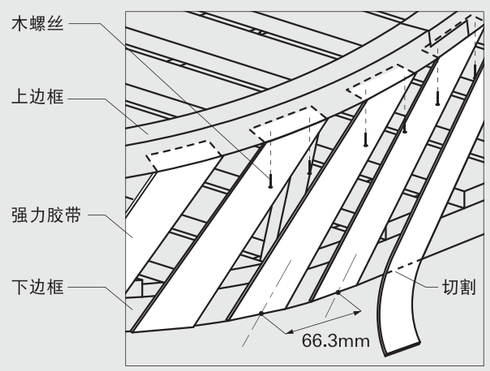

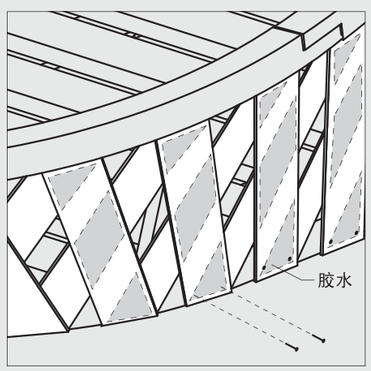

组装说明:

[遮阳篷]

线缝: ------

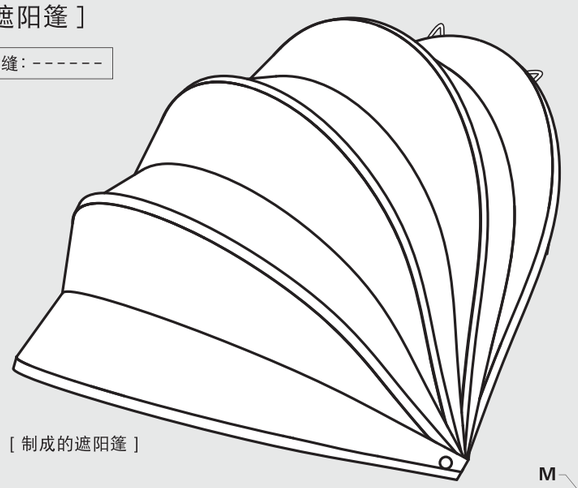

[制成的遮阳篷]

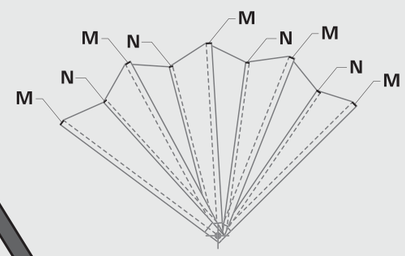

[M和N聚氯乙烯条安置图]

1

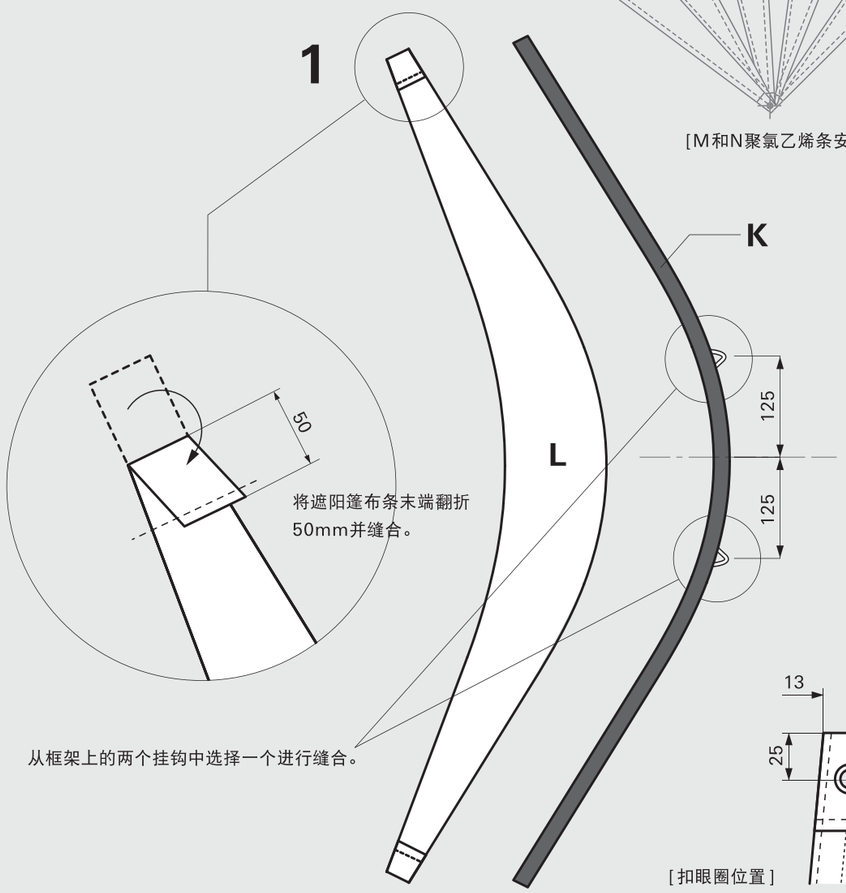

将遮阳篷布条末端翻折
50mm并缝合。

从框架上的两个挂钩中选择一个进行缝合。

2 将相邻的上下端分别缝合起来

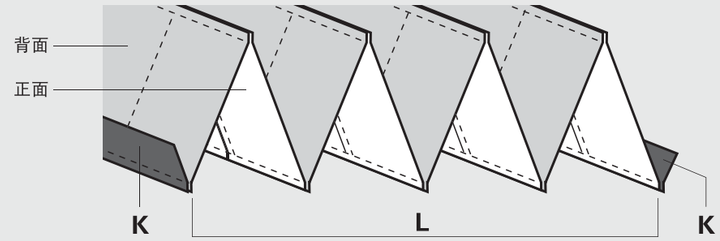

3 将第2步完成部分翻转过来,对内部进行缝制。

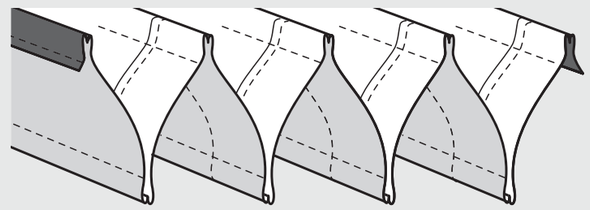

4 将聚氯乙烯条穿入由1,2部分制成的套边内。
较长的聚氯乙烯条穿入M,较短的穿入N。
※参照左上角的图(M和N聚氯乙烯条布置图)

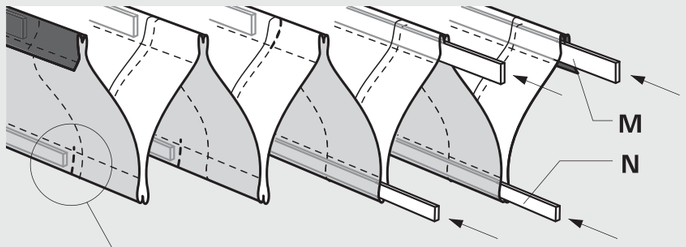

穿完聚氯乙烯条后,将套边缝合。

5 参照下面图解,在遮阳篷上安装扣眼,并将其固定在车架内部,
并将车架两端的挂钩锁紧。

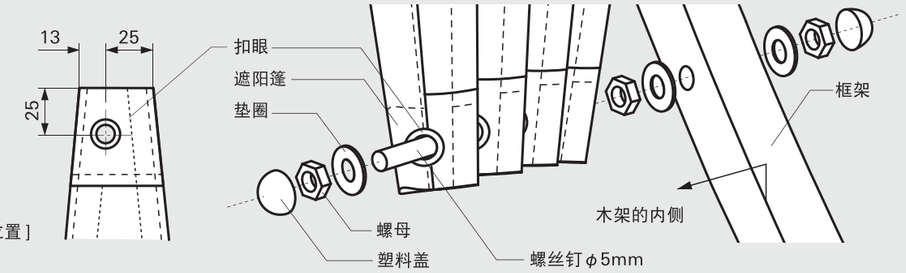

[扣眼圈位置]

[坐垫]

缝线: ------

1

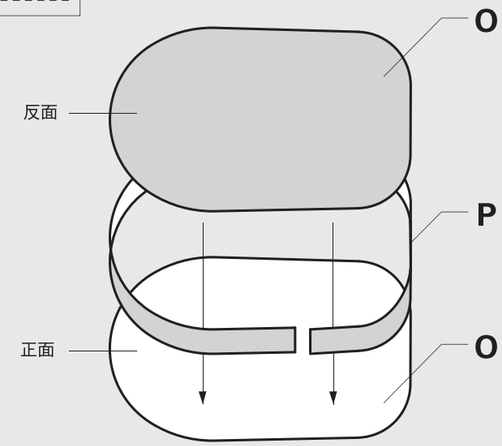

沿四边周围进行缝合,留一个小口。里外翻转。

2

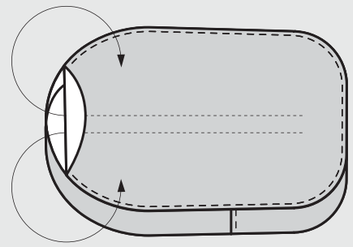

3

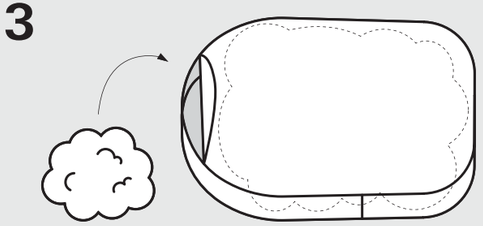

添入棉絮。

4

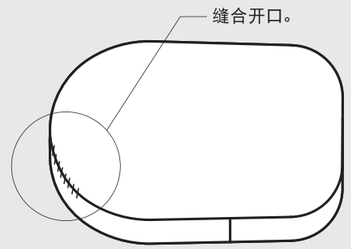

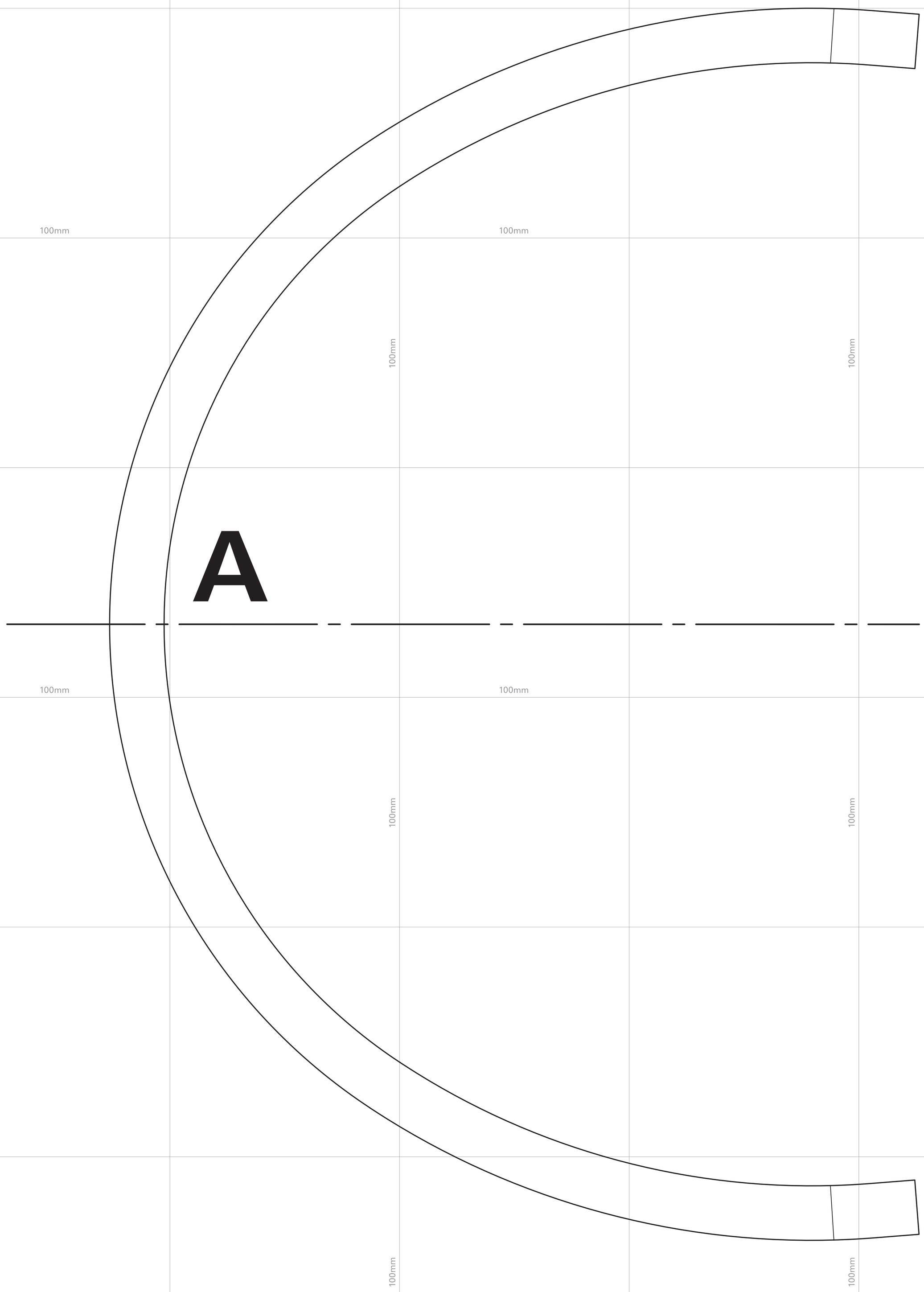

ARCHITECTURE FOR DOGS

designer : TOYO ITO
scale: 1/1
date : 2012/11/15

ARCHITECTURE FOR DOGS
555 E. Ocean Blvd. 9th Fl Long Beach CA 90802
info@architecturefordogs.com

Full-scale Pattern 10 **Mobile Home for Shiba_01_A**

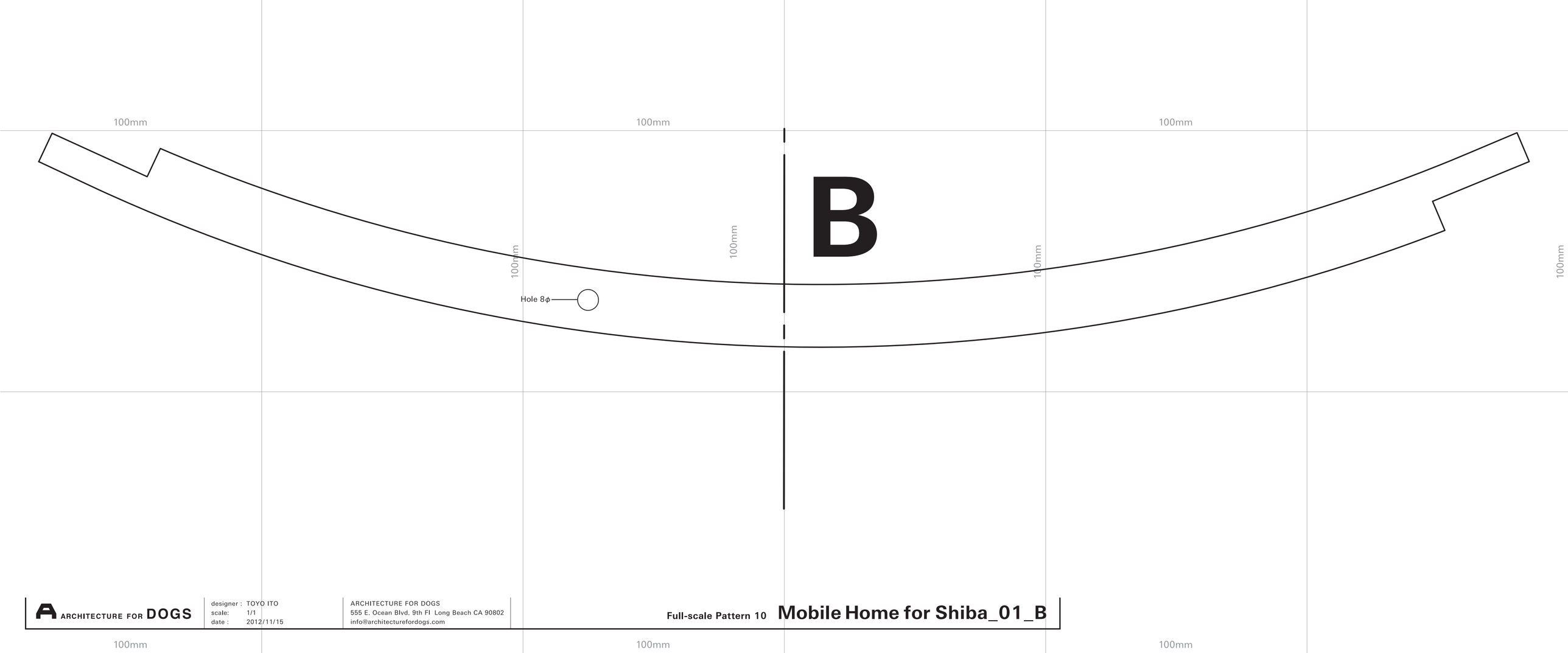

ARCHITECTURE FOR DOGS

designer : TOYO ITO
scale: 1/1
date : 2012/11/15

ARCHITECTURE FOR DOGS
555 E. Ocean Blvd, 9th Fl Long Beach CA 90802
info@architecturefordogs.com

Full-scale Pattern 10 **Mobile Home for Shiba_01_B**

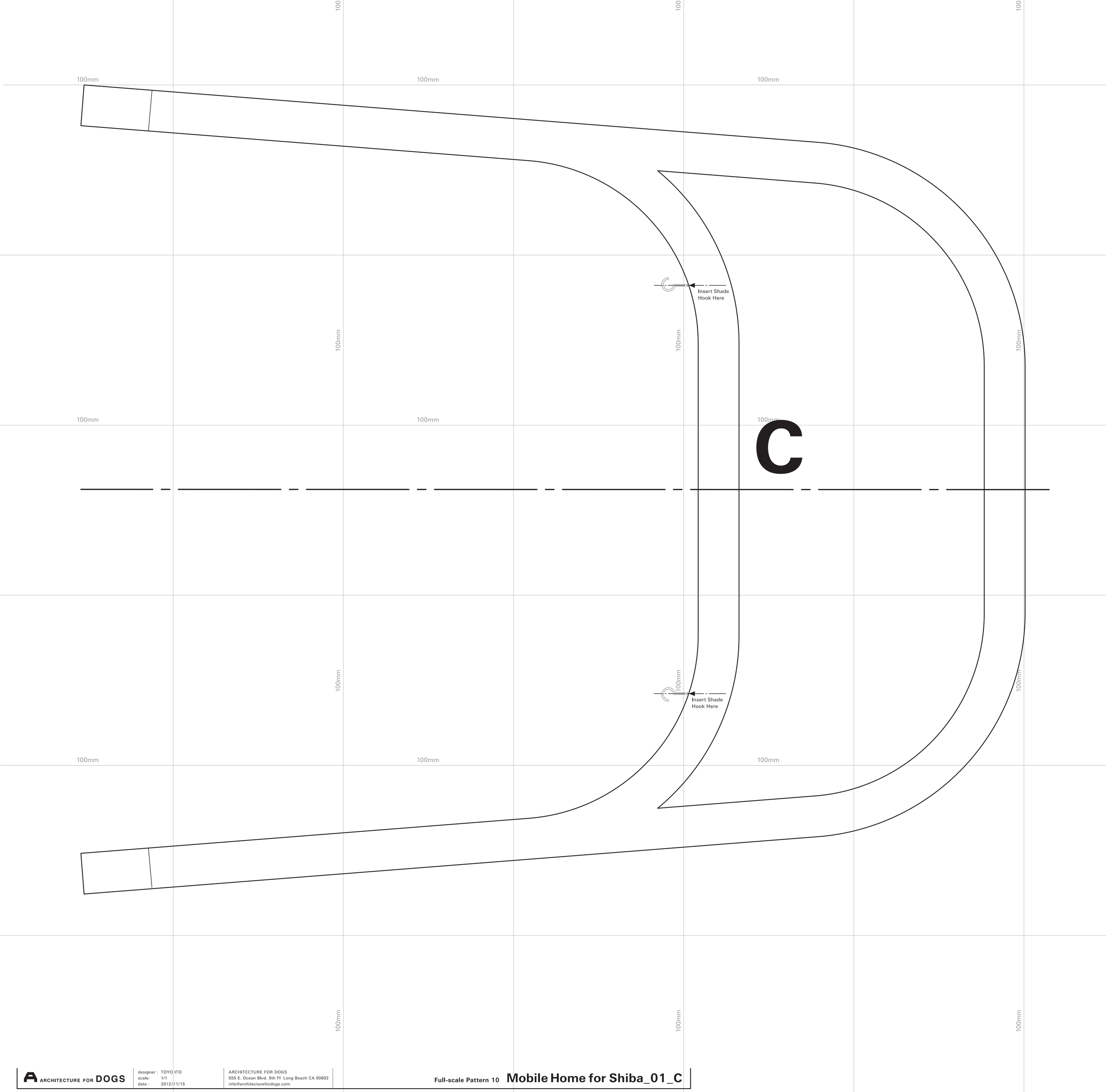

ARCHITECTURE FOR DOGS

designer : TOYO ITO
scale: 1/1
date : 2012/11/15

ARCHITECTURE FOR DOGS
555 E. Ocean Blvd. 9th Fl Long Beach CA 90802
info@architecturefordogs.com

Full-scale Pattern 10 **Mobile Home for Shiba_01_C**

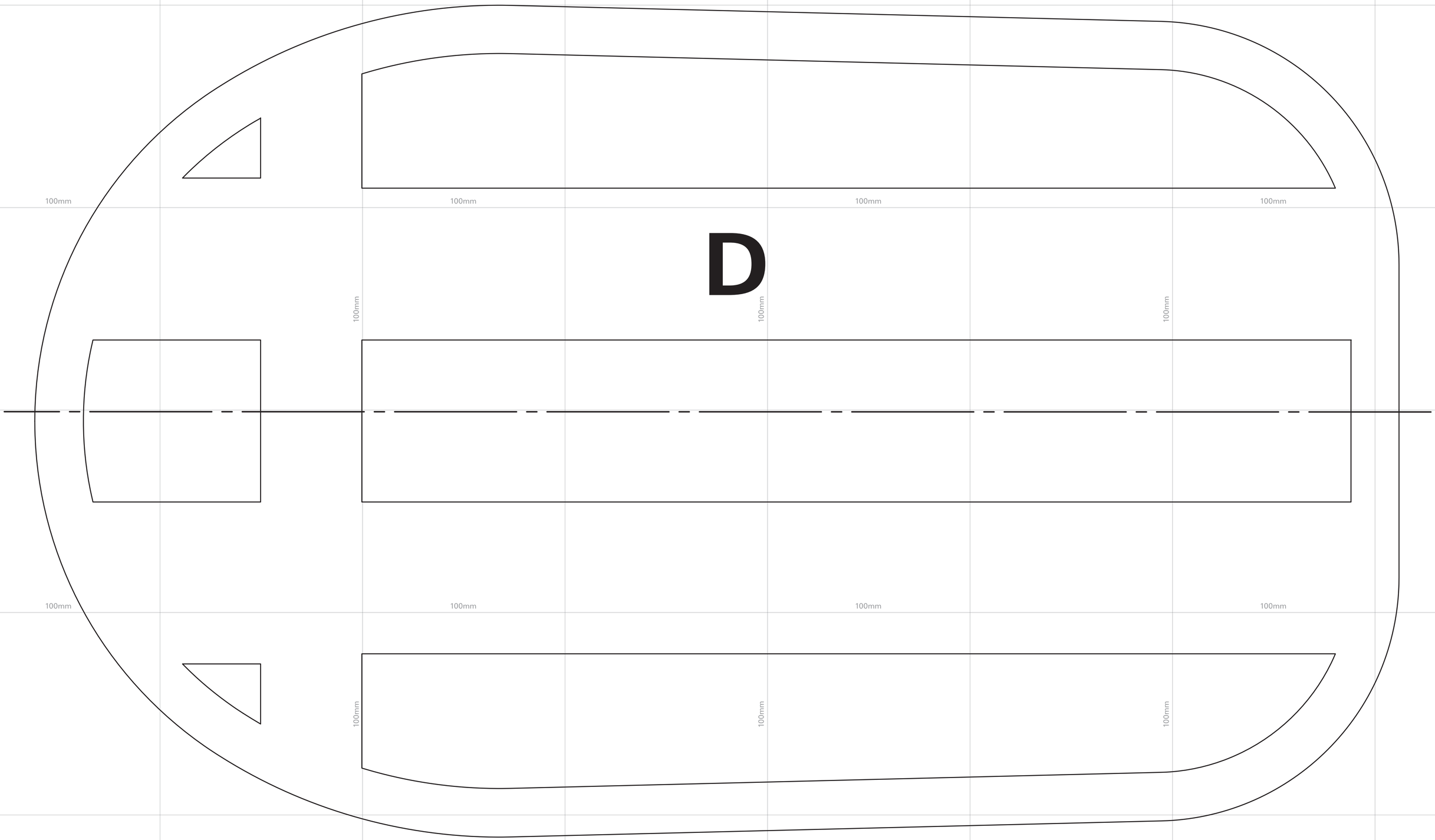

ARCHITECTURE FOR DOGS

designer : TOYO ITO
scale: 1/1
date : 2012/11/15

ARCHITECTURE FOR DOGS
555 E. Ocean Blvd. 9th Fl Long Beach CA 90802
info@architecturefordogs.com

Full-scale Pattern 10 **Mobile Home for Shiba_01_D**

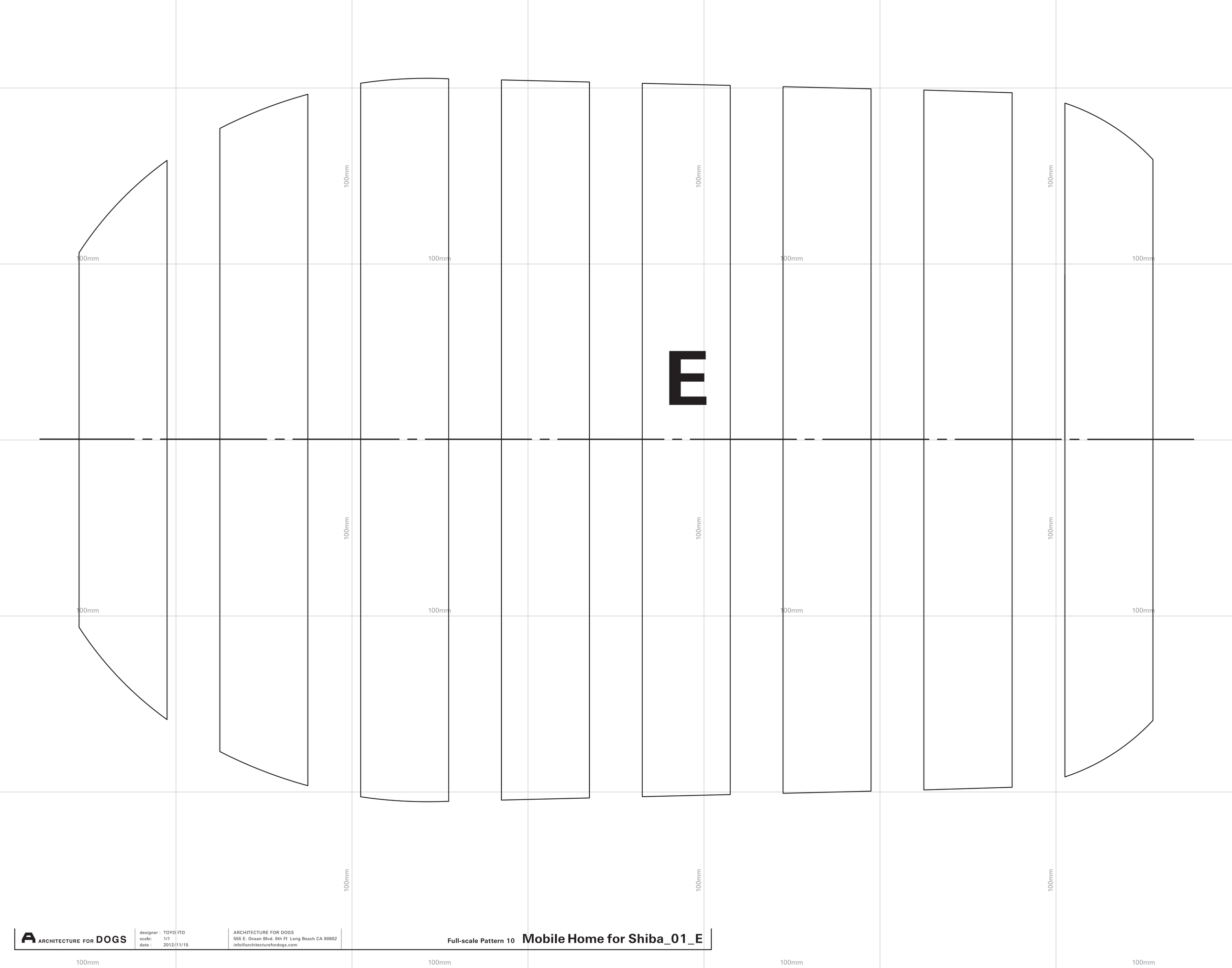

ARCHITECTURE FOR DOGS

designer : TOYO ITO
scale: 1/1
date : 2012/11/15

ARCHITECTURE FOR DOGS
555 E. Ocean Blvd. 9th Fl Long Beach CA 90802
info@architecturefordogs.com

Full-scale Pattern 10 **Mobile Home for Shiba_01_E**

100mm 100mm 100

100mm

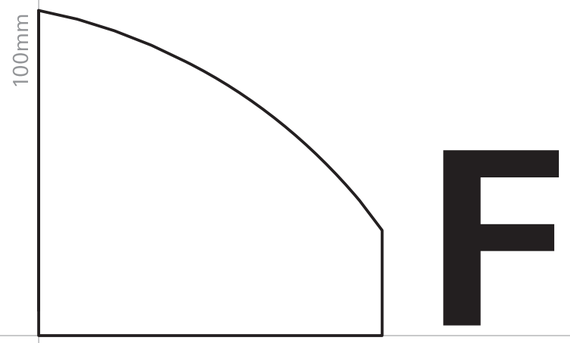

100mm

ARCHITECTURE FOR DOGS

designer : TOYO ITO
scale: 1/1
date : 2012/11/15

ARCHITECTURE FOR DOGS
555 E. Ocean Blvd. 9th Fl Long Beach CA 90802
info@architecturefordogs.com

Full-scale Pattern 10 **Mobile Home for Shiba_01_F**

100mm 100mm 100

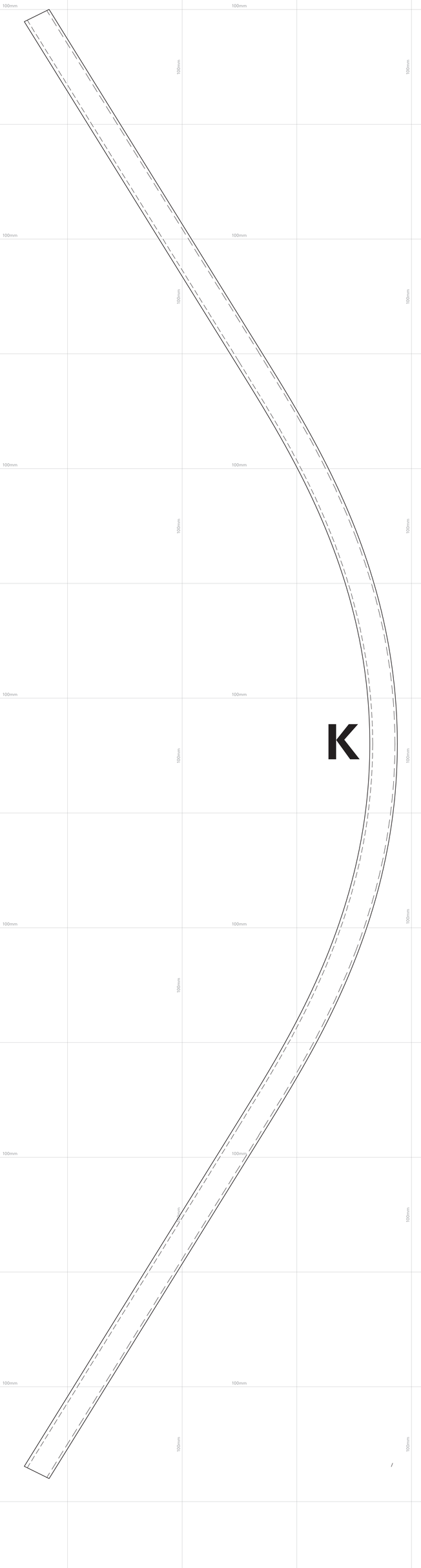

ARCHITECTURE FOR DOGS

designer : TOYO ITO
scale : 1/1
date : 2012/11/15

ARCHITECTURE FOR DOGS
555 E. Ocean Blvd. 3th Fl. Long Beach CA 90802
info@architectureFordogs.com

Full-scale Pattern 10 **Mobile Home for Shiba_02_K**

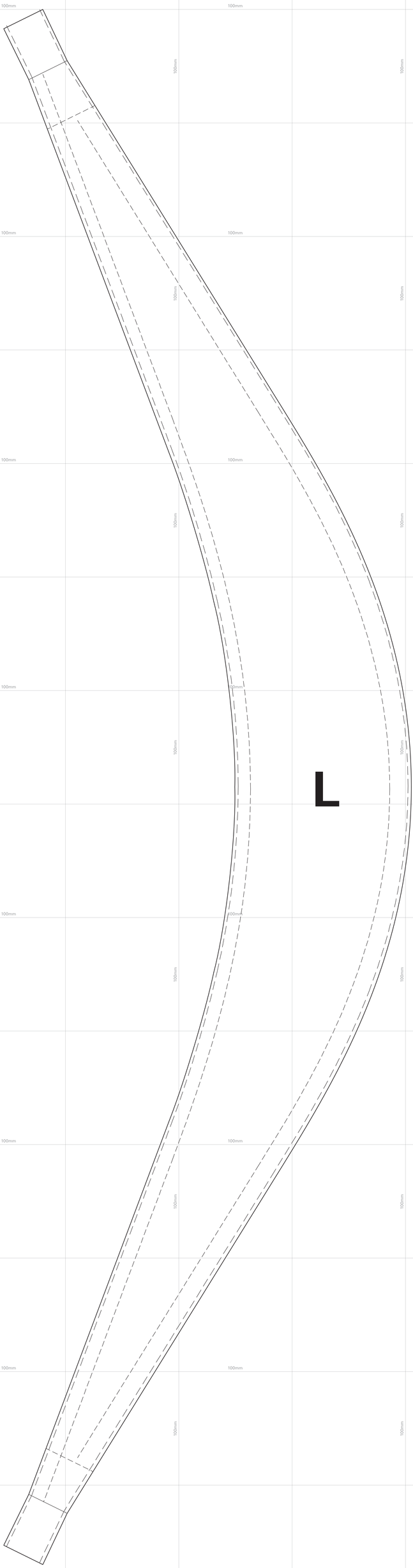

ARCHITECTURE FOR DOGS

designer : TOYO ITO
scale : 1/1
date : 2012/11/15

ARCHITECTURE FOR DOGS
505 E. Ocean Blvd. 3th Fl. Long Beach CA 90802
info@architecturefordogs.com

Full-scale Pattern 10 **Mobile Home for Shiba_02_L**

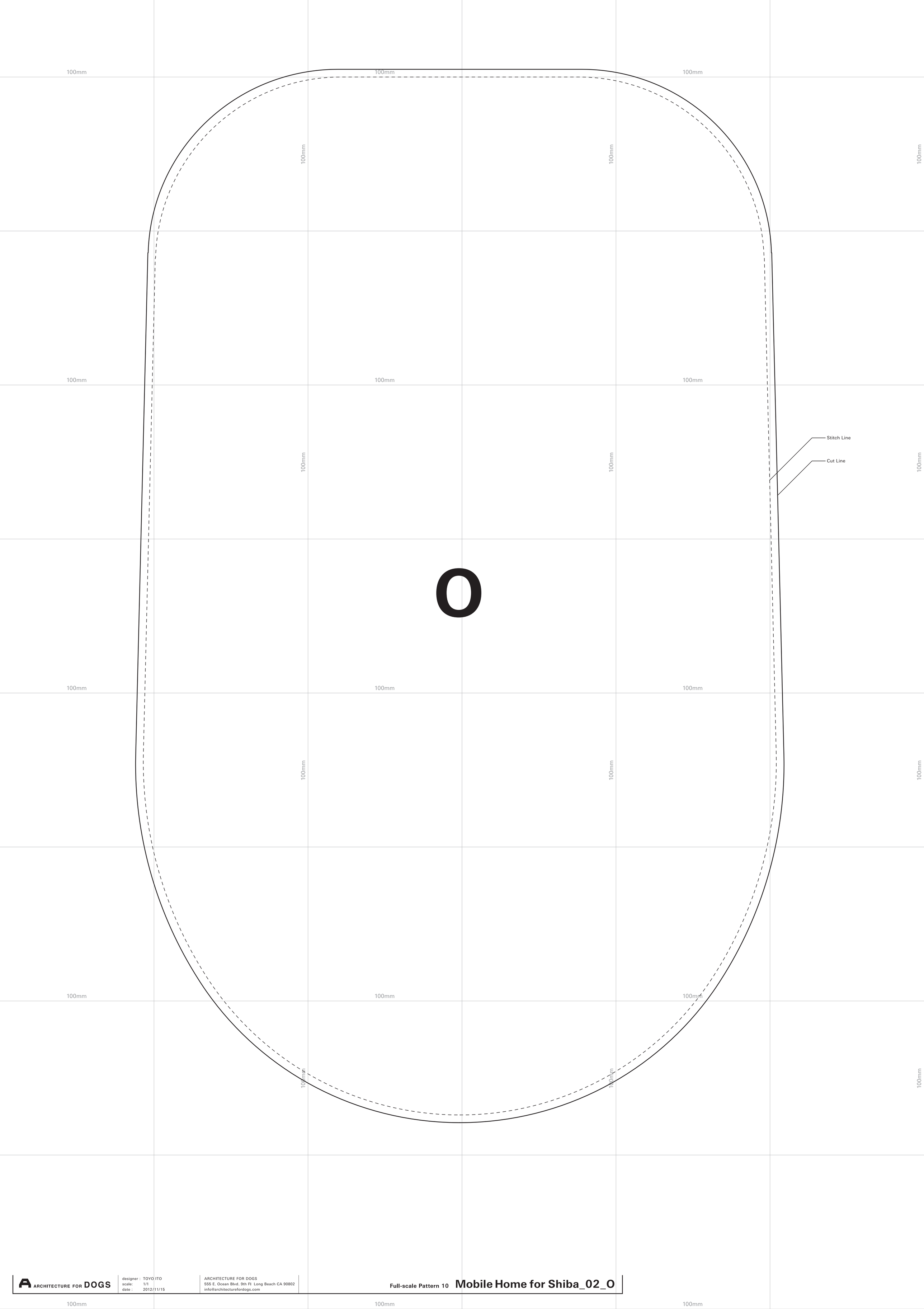

ARCHITECTURE FOR DOGS

designer : TOYO ITO
scale: 1/1
date : 2012/11/15

ARCHITECTURE FOR DOGS
555 E. Ocean Blvd. 9th Fl Long Beach CA 90802
info@architecturefordogs.com

Full-scale Pattern 10 **Mobile Home for Shiba_02_O**